艾默生产品规格书

谷轮半封闭活塞压缩机

4SAH-200E

EMERSON Climate Technologies

Copeland® brand products

EMERSON. CONSIDER IT SOLVED

产品技术参数 Technical Data

型号 Model		4SAH-200E
名义功率(HP) Norminal Input Power		20
缸数 Number Of Cylinders		4
缸径×行程(mm) Bore×Stroke		63.5/50.8
排气量(m^3/h) Displacement		56.0
启动电流(LRA)(A)	EWK 380-420V/220-240V 3PH 60Hz	203-224/354-386
	AWM/D 3PH 380-420V 50Hz/440-480V 60Hz	158-175/164-178
最大运行电流(MCC)(A)	EWK 380-420V/220-240V 3PH 60Hz	37.9/66.4
	AWM/D 3PH 380-420V 50Hz/440-480V 60Hz	31.6/31.6
曲轴箱加热器功率(W) Crankcase Heater		100
接管外径尺寸(Inch) Connection Size	排气管 Discharge Port	1 1/8
	吸气管 Suction Port	1 5/8
外型尺寸(mm) Dimension	长 Length	650
	宽 Width	485
	高(不带风扇） Height	495
底脚安装尺寸(孔径)(mm) Mounting Size		381x305（25.4）
油充注量(L) Oil Charging		3.8
重量(kg) Weight	净重 Net Weight	183
	毛重 Gross Weight	210

产品性能参数 Performance Sheet

R404A	冷凝温度ºC Condensing Temperature	蒸发温度ºC Evaporating Temperature								
		-30	-25	-20	-15	-10	-5	0	5	7
制冷量(W) Capacity	30	14650	18900	24000	30000	37000	45000	54500	65000	69500
	40	11800	15600	20000	25200	31000	38000	46000	55000	59500
	50	9050	12300	16100	20300	25300	31000	37500	45500	48500
功率(W) Input Power	30	7500	8450	9300	10100	10800	11400	11800	11900	11900
	40	7700	8850	10000	11100	12100	13000	13700	14300	14500
	50	7800	9150	10500	11900	13200	14400	15500	16400	16700

* 制冷量基于20℃吸气温度,无过冷度

* ▢ 必须附加缸头冷却风扇

命名规则 Nomenclature

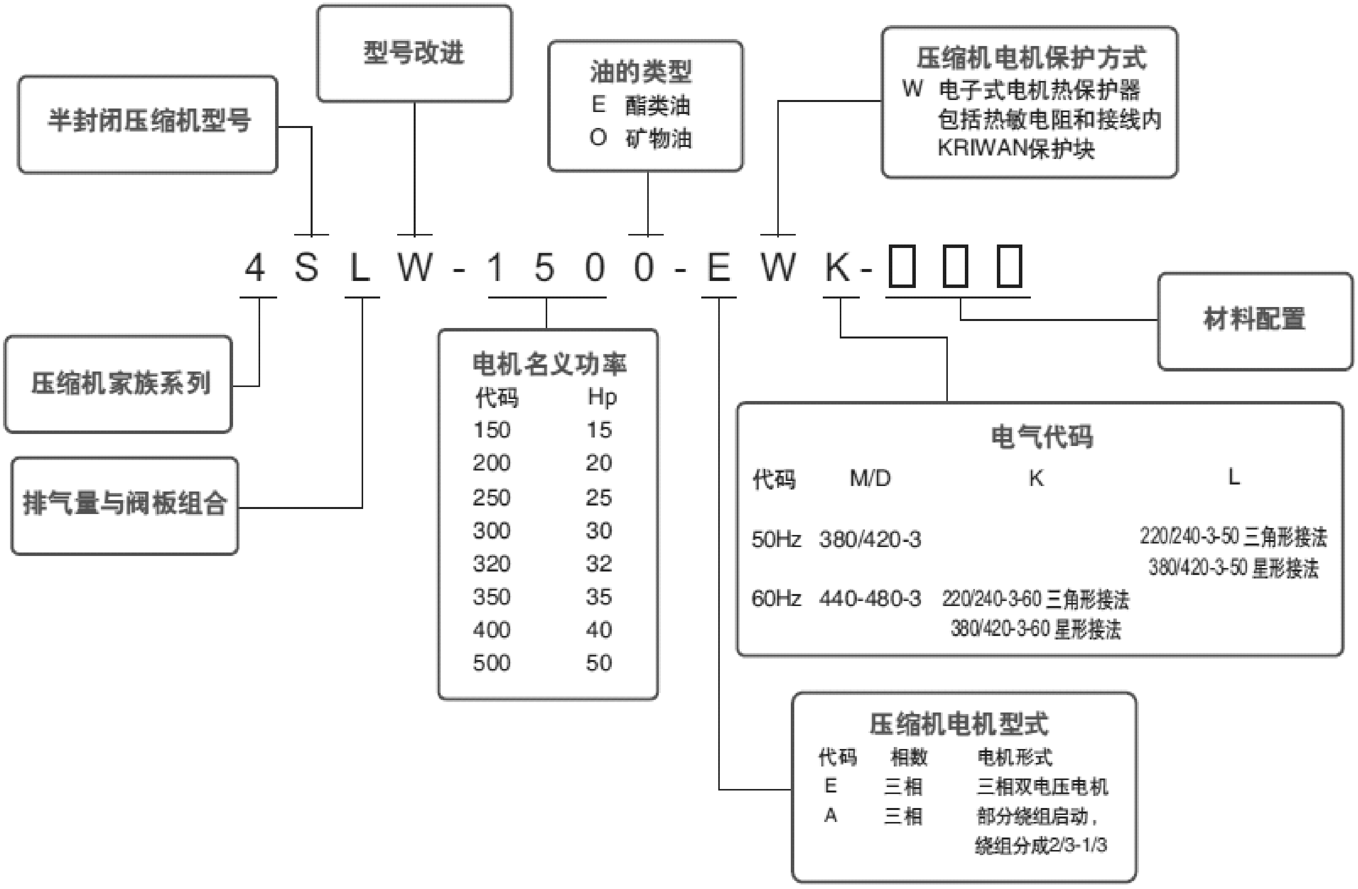

压缩机许可运行范围 Envelope

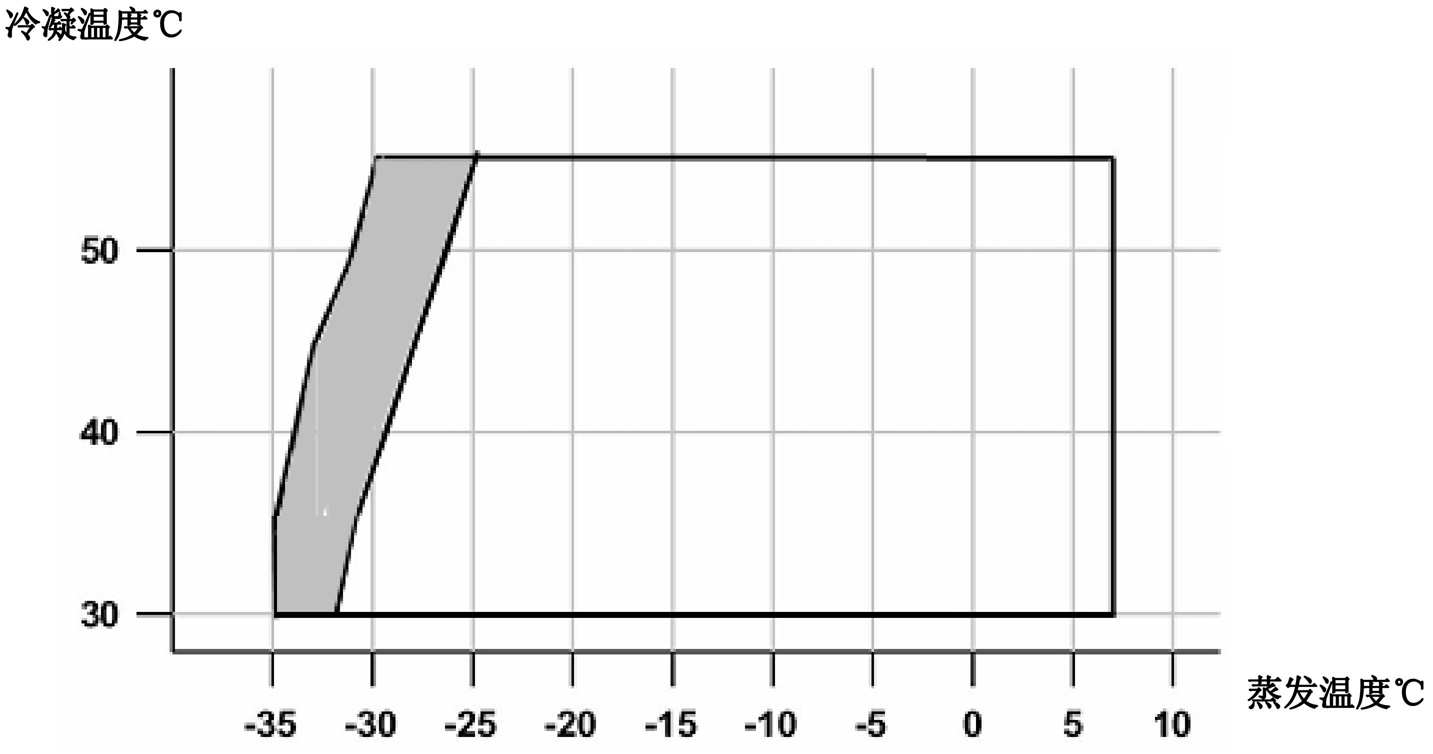

R404A

吸气温度25℃

吸气温度度25℃＋风扇

压缩机铭牌示例 Nameplate

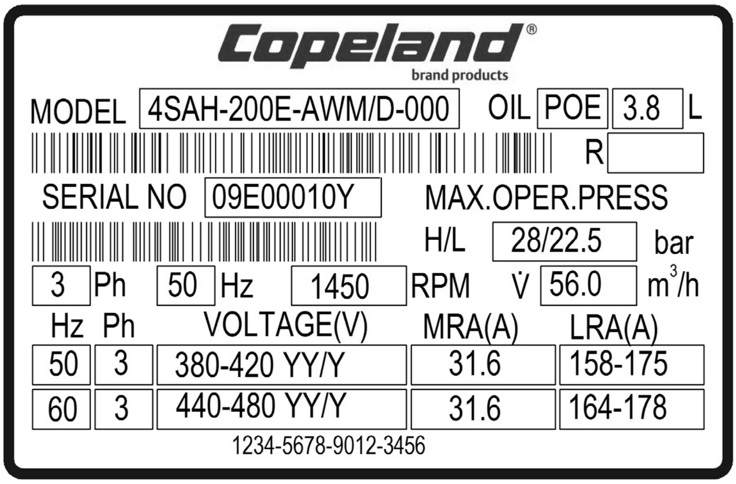

压缩机接线示意图 Wiring Diagram

直接启动

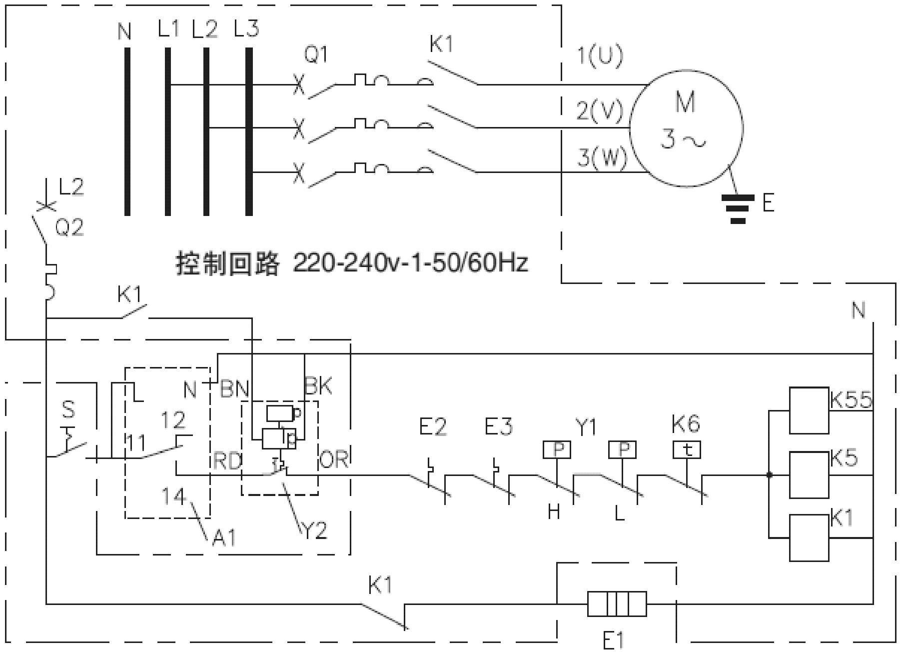

分绕组启动

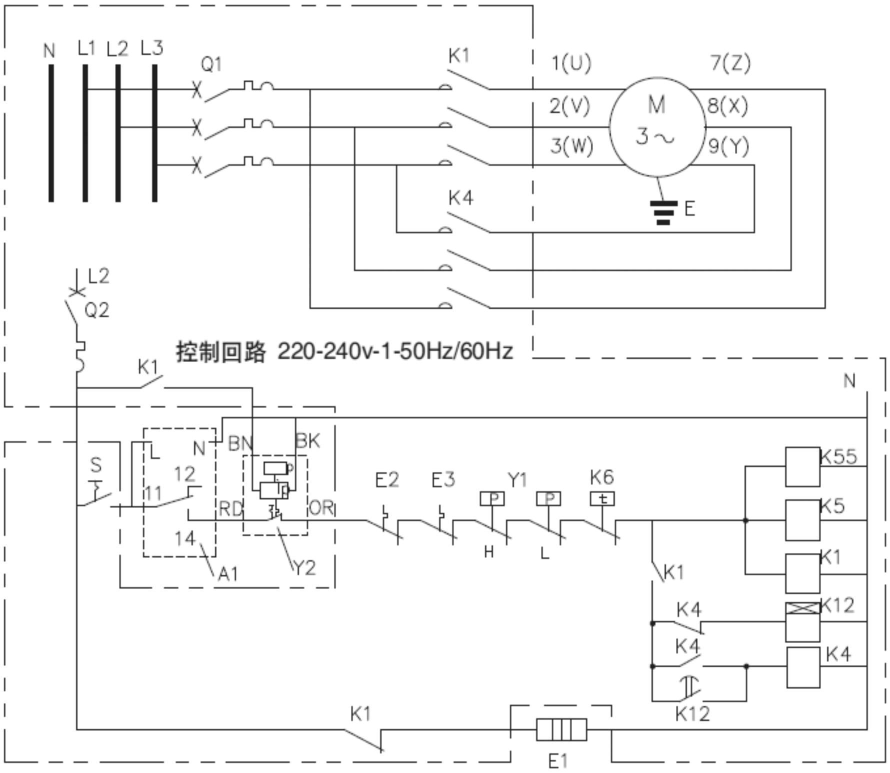

电气代码说明	
M	压缩机电机
Q1	小型断路器
Q2	小型断路器
S	手动开关
K1-K4	接触器M1
K5, K55	风扇接触器
K6	温度控制器
K11	时间继电器 (1-3s用于Y/△启动)
K12	时间继电器 (1±0.1s用于部分绕组启动)
E1	曲轴箱加热器
E2-E3	风扇电机热保护开关
Y1	压力控制器
Y2	油压差控制器OPS1
A1	电机保护模块
A5	压缩机接线盒

压缩机接线盒内电机接线

	直接启动 Y–Y	分绕组启动，先启动1–2–3 Y–Y
压缩机电机形式 分绕组电机(Y-Y) 代码 A	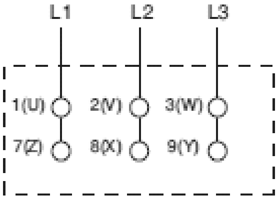	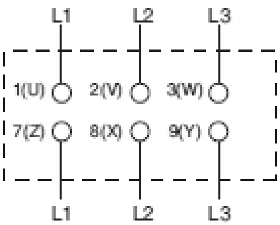

颜色代码		
	RD	红色
	OR	桔色
	BN	棕色
	BK	黑色

压缩机配置 Compressor Configuration

标准配置	弹簧底脚垫、OPS1电子式油压差开关、油加热器
选配件	卸载套件、缸头冷却风扇、硬底脚垫、机械式油压差开关

压缩机尺寸图 Dimension

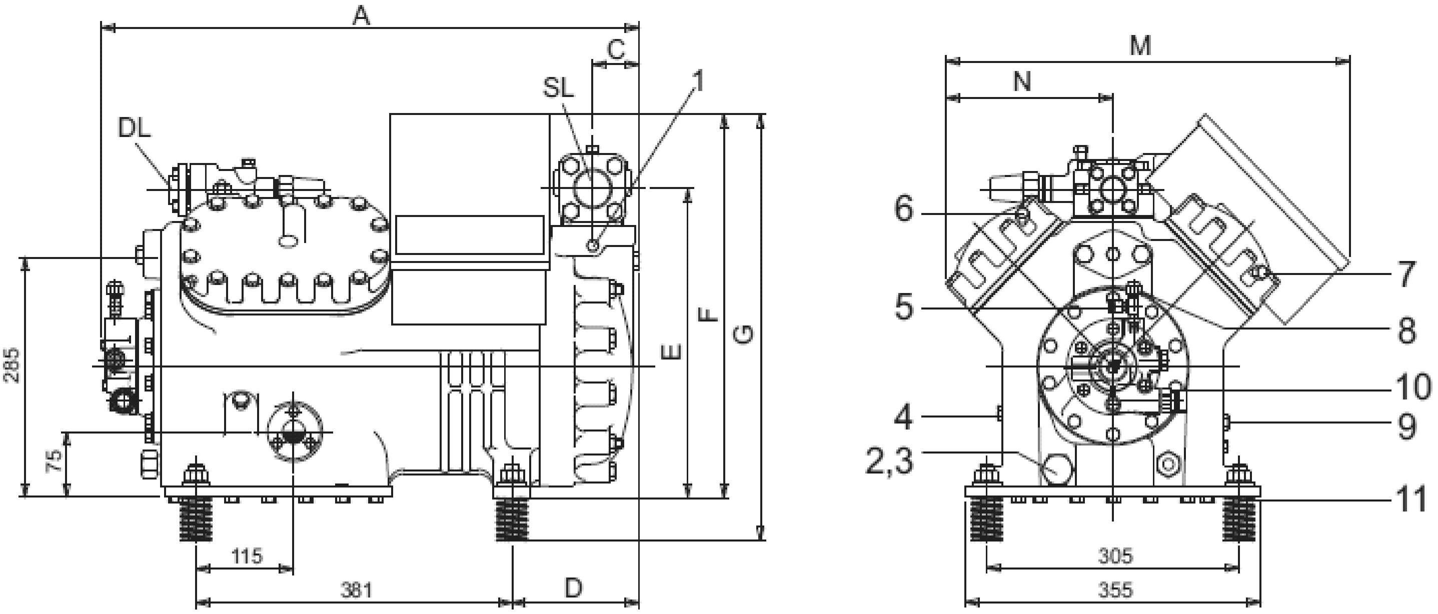

1. 低压接口丝堵规格	1/8” - 27 NPTF	2. 内置油过滤网	
3. 磁堵	1” - 16 UN	4. 注油口丝堵规格	1/4” - 18 NPTF
5. 油压接口丝堵规格	7/16” - 20 UNF	6. 高压接口丝堵规格	1/8” - 27 NPTF
7. 高压接口丝堵规格	1/8” - 27 NPTF	8. 油压高压接口丝堵规格	1/4” ~ 6mm
9. 油压低压接口丝堵规格	1/4” - 18 NPTF	10. 电子式油压差控制器接口规格	
11. 曲轴箱加热器套管	1/2” - 18 NPSL		

尺寸: mm

A	C	D	E	F	G	M	N
650	55	155	360	450	495	485	205

压缩机应用指导 Application Guideline

请参考《4S/6S系列半封闭制冷压缩机使用说明书》

艾默生环境优化技术

上海分公司

上海市中山南路28号久事大厦16楼

电话 021-63330808

传真 021-63330516

广州分公司

广州市黄埔大道西76号富力盈隆广场508-509室

电话 020-28867688

传真 020-28867622

北京分公司

北京市西城区南礼士路66号建威大厦310室

电话 010-68057825

传真 010-68056301

www.emersonref.com.cn

EMERSON. CONSIDER IT SOLVED